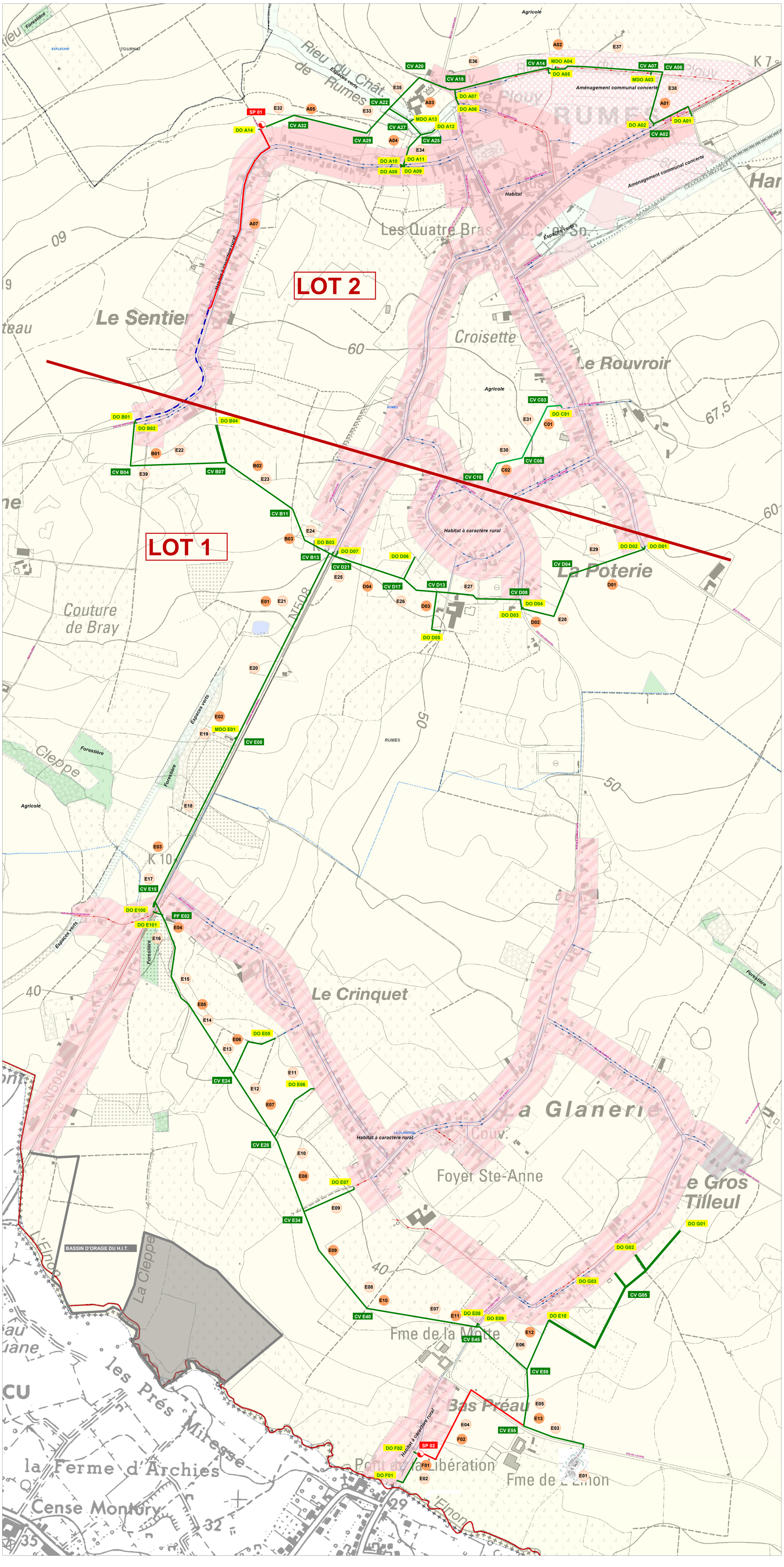

canalisations
gravitaire
refoulement

station de pompage

DO ..... déversoir d'orage

CV .... chambres de visite

..... plans projet

E... plans d'emprises

travaux à réaliser :	
canalisations gravitaires à ciel ouvert	8 630 M1
canalisations gravitaires en fonçage	230 M1
canalisations gravitaires en forage dirigé	160 M1
conduites de refoulement	1 065 M1
	10 085 M1
stations de pompage	**2 P**
déversoirs d'orage	**37 P**
montant des travaux	
station d'épuration	**2 500 000 €**
collecteurs	**5 000 000 €**
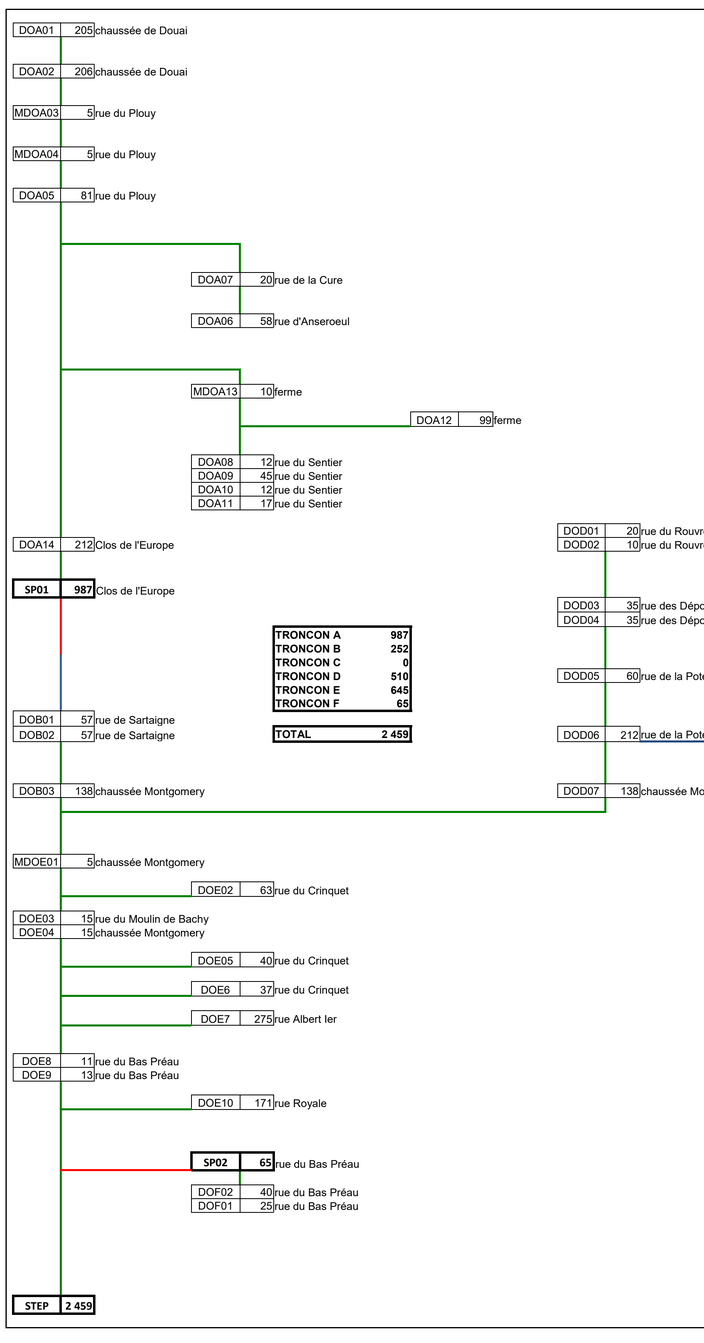
TRONCON A	**987**
TRONCON B	**252**
TRONCON C	**0**
TRONCON D	**510**
TRONCON E	**645**
TRONCON F	**65**
TOTAL	**2 459**